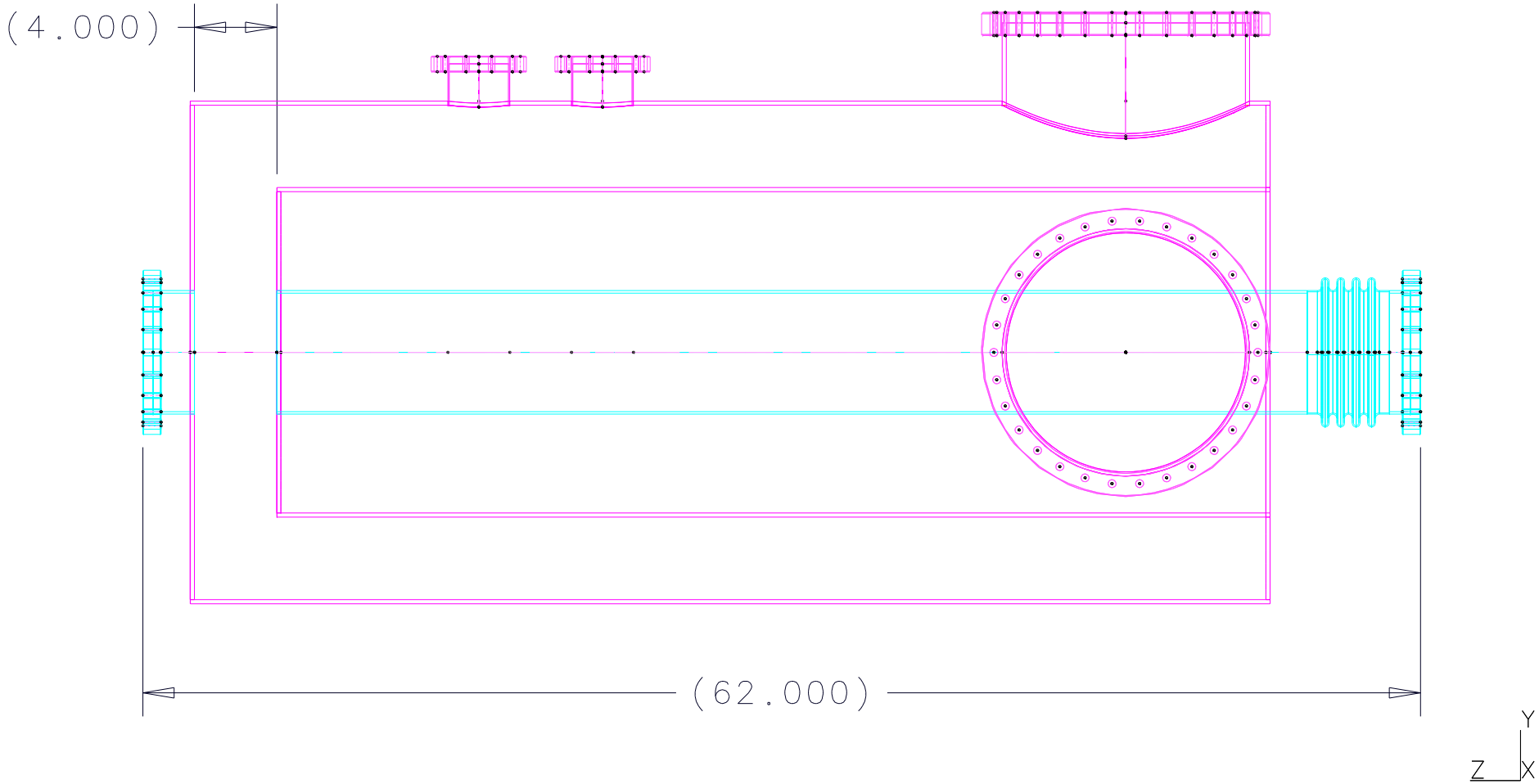
(4.000)
(62.000)
Y
Z
X

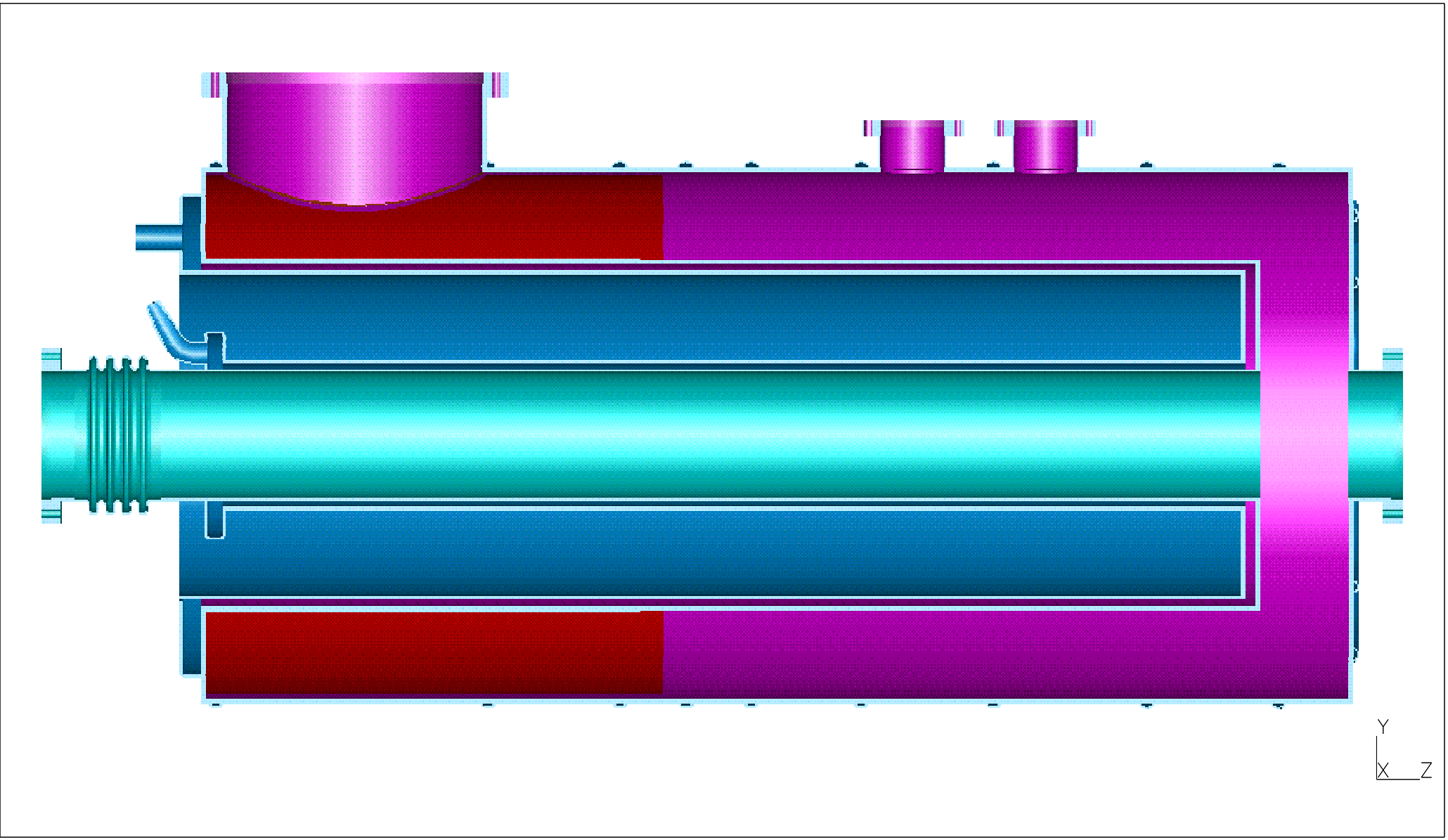
Y
X
Z

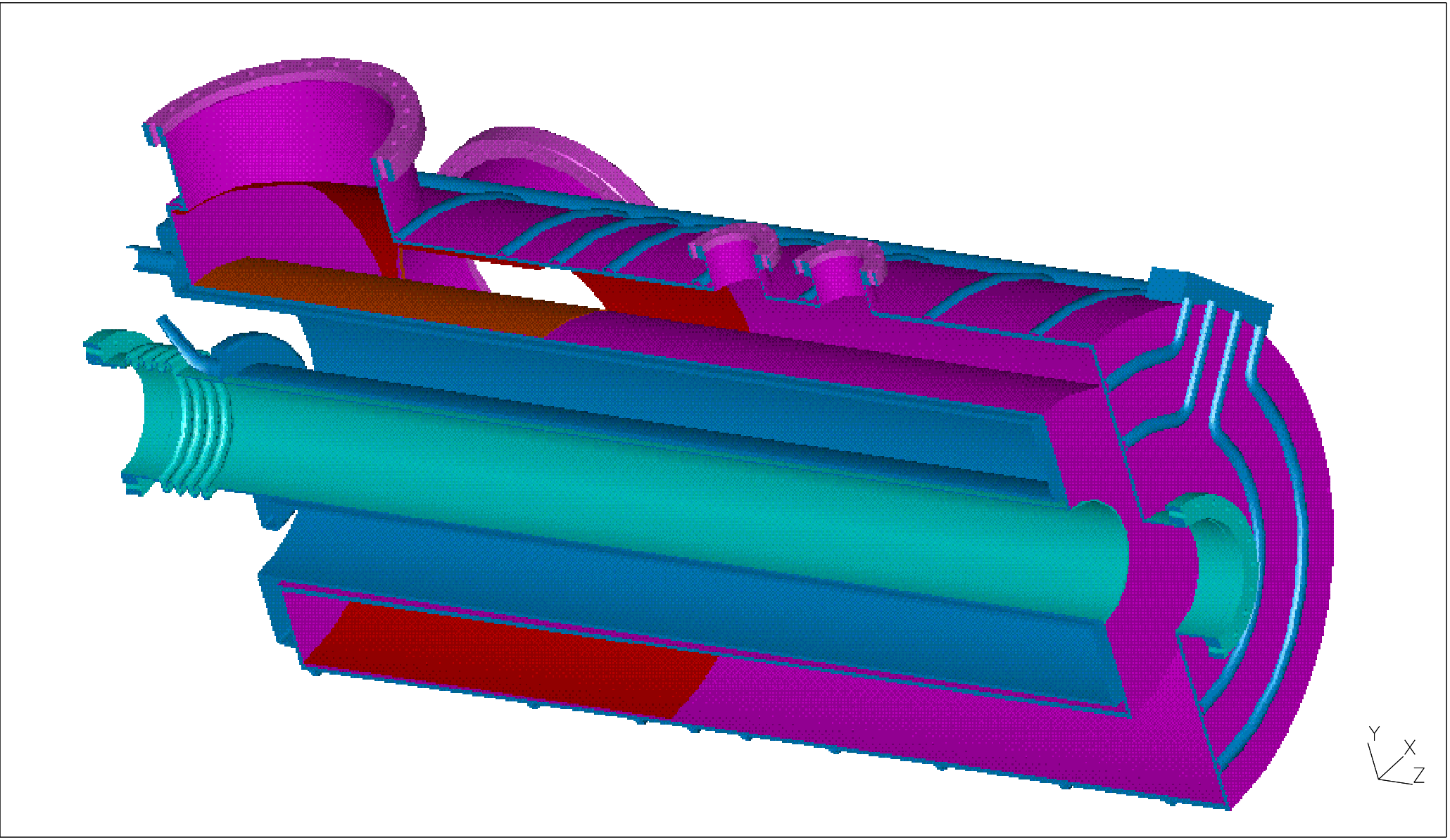
Y
X
Z

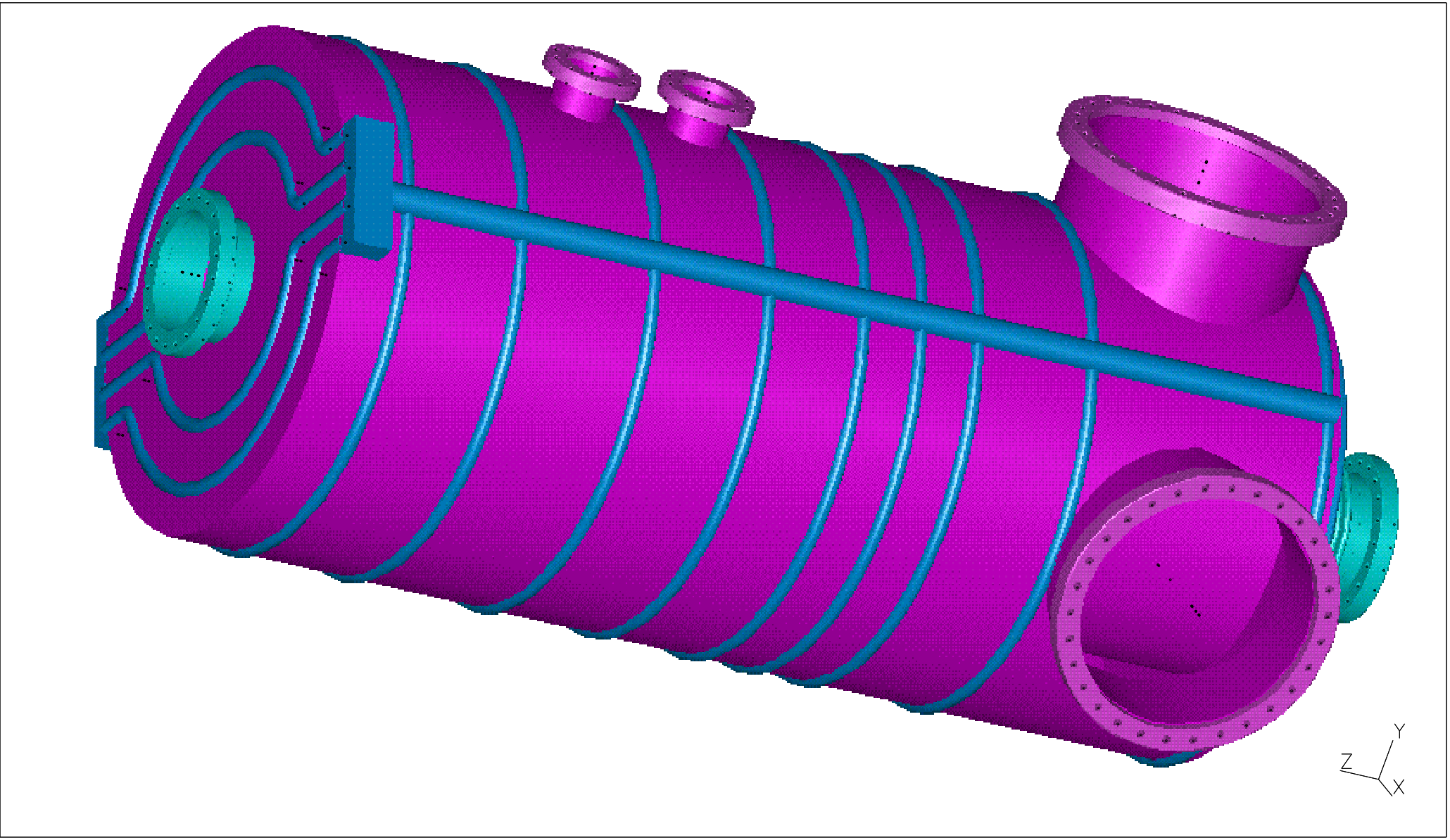
Y
Z
X

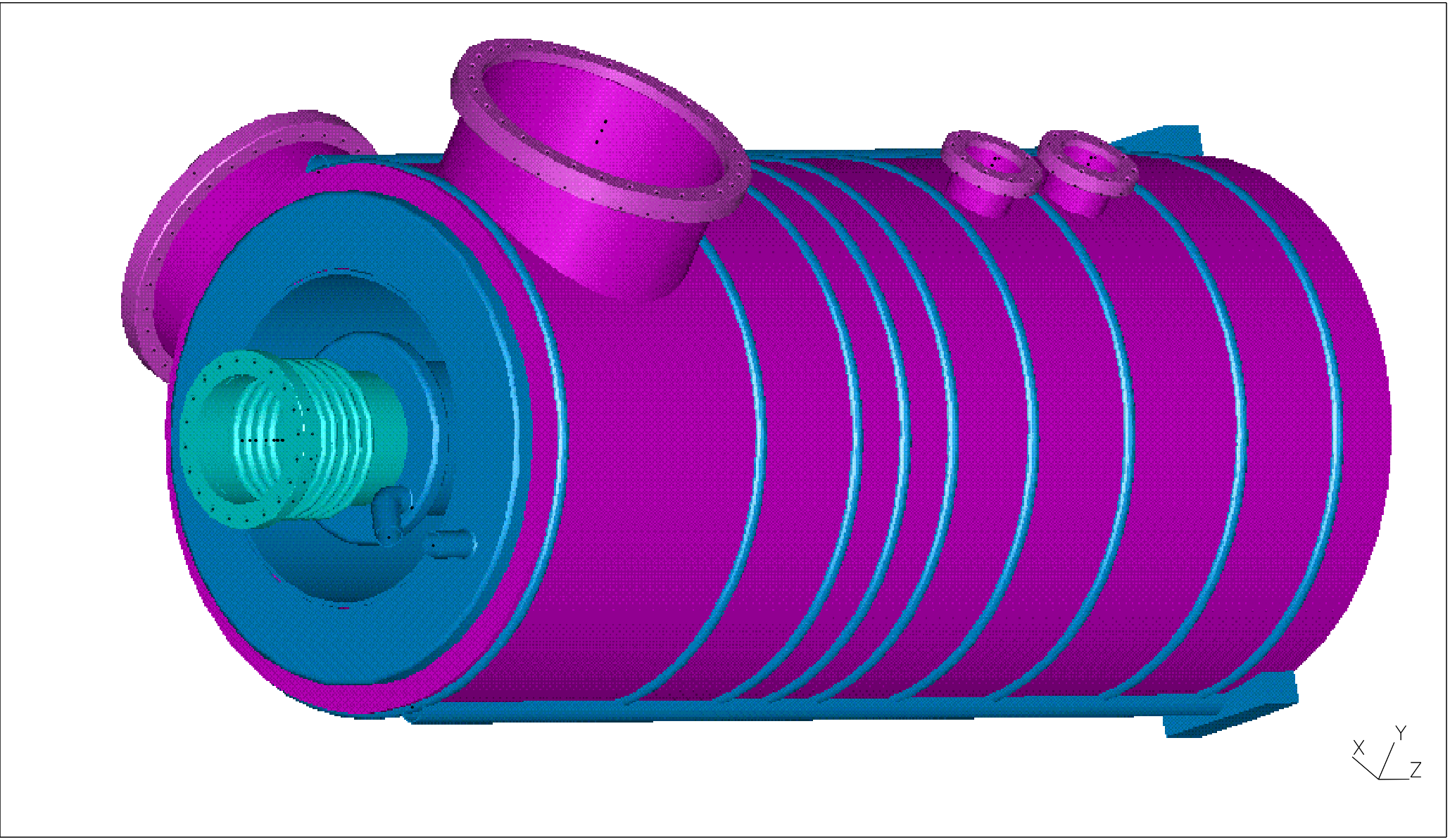
X
Y
Z